ОАО «Мельинвест» 603002, Нижний Новгород, ул. Интернациональная 95
телефоны: (831) 2776611, 2776612. факс: (831) 2777663, 2777643.
e-mail: office@melinvest.ru **www.melinvest.ru**

мельинвест
полный СПЕКТР оборудования

А1-БДЗ-6

Аспиратор с замкнутым циклом воздуха марки А1-БДЗ-6 предназначен для разделения продуктов шелушения крупяных культур (отбора лузги и мучки, контроля лузги, контроля готовой продукции) и для очистки зерна пшеницы от аэродинамических легких примесей.

Аспираторы А1-БДЗ-6, А1-БДЗ12, Р1-БДЗ-16 могут применяться в зерноочистительных отделениях элеваторов, на хлебоприемных предприятиях и в зерноочистительных линиях производительностью 6 и 20; 12 и 40; 16 и 50 т/ч.

Техническая характеристика

№ п/п	Наименование параметров	А1-БДЗ -6	А1-БДЗ -12	Р1-БДЗ -16
1.	Производительность, т/ч, не менее	6	12	16
2.	Суммарная мощность, кВт, не более	1,1	1,5	3,0
3.	Технологическая эффективность выделения лузги после первого шелушения, %, не менее просо рис гречиха ячмень примесей пшеницы	80±5 95±5 90±5 90±5 60±5		
4.	Расход воздуха, м^3/ч, не более	3024	6048	9676

5.	Скорость воздуха в пневмосепарирующем канале, м/с, не более	10		
6.	Аэродинамическое сопротивление, Па	200		
7.	Диаметр ротора, мм	200		
8.	Частота вращения (регулируемая ротора съемными шкивами), об/мин	935÷700±15		
9.	Размеры пневмосепарирующего канала, мм, не более	600	1200	2000
10.	Диаметр шнека для вывода относов, мм, не более	150		
11.	Частота вращения вала шнека, об/мин, не менее	142		
12.	Габаритные размеры, мм: не более длина ширина высота	835 1245 1855	1435 1245 1855	2275 1040 1840
13.	Масса, кг, не более	430	600	870

Конструкция аспиратора

Аспиратор состоит из корпуса, представляющего собой сварную конструкцию из листовой стали, в которой внутренними стенками и перегородками образованы питатель 2, пневмосепарирующий канал 3, осадочная камера 4. В осадочную камеру встроен диаметральный вентилятор 5 и шнек 7 для вывода относов.

К нагнетательной стороне вентилятора присоединен рециркуляционный канал 6, образованный внутренними стенками пневмосепарирующего канала и осадочной камеры.

Под пневмосепарирующим каналом находится патрубок для выпуска очищенного зерна из аспиратора.

Для регулировки воздушного режима в аспираторе предусмотрен поворотный клапан 8 обтекаемой формы. В верхней части питателя установлен двухклапанный механизм грузовых клапанов и клинообразный делитель, положение которого может меняться относительно приемного патрубка в зависимости от направления потока продукта.

На входе продукта в пневмосепарирующий канал предусмотрена направляющая, положение которой может меняться, в результате чего можно получить горизонтальный участок 20 мм, служащий для

горизонтального ввода продукта и для лучшего «разбрызгивания» его в зоне сепарирования, или же можно получить наклонную плоскость, как продолжение ската.

Для привода вентилятора и шнека применены электродвигатель 9, клиноременная передача и контрпривод 10. Контрпривод перемещается в двух направлениях: по вертикали и горизонтали, обеспечивая, таким образом, натяжение всех клиновых ремней.

Для повышения эффективности осаждения относов в осадочной камере установлена направляющая перегородка 11.

Конструкция аспиратора приведена на рисунке 1.

Рисунок 1.

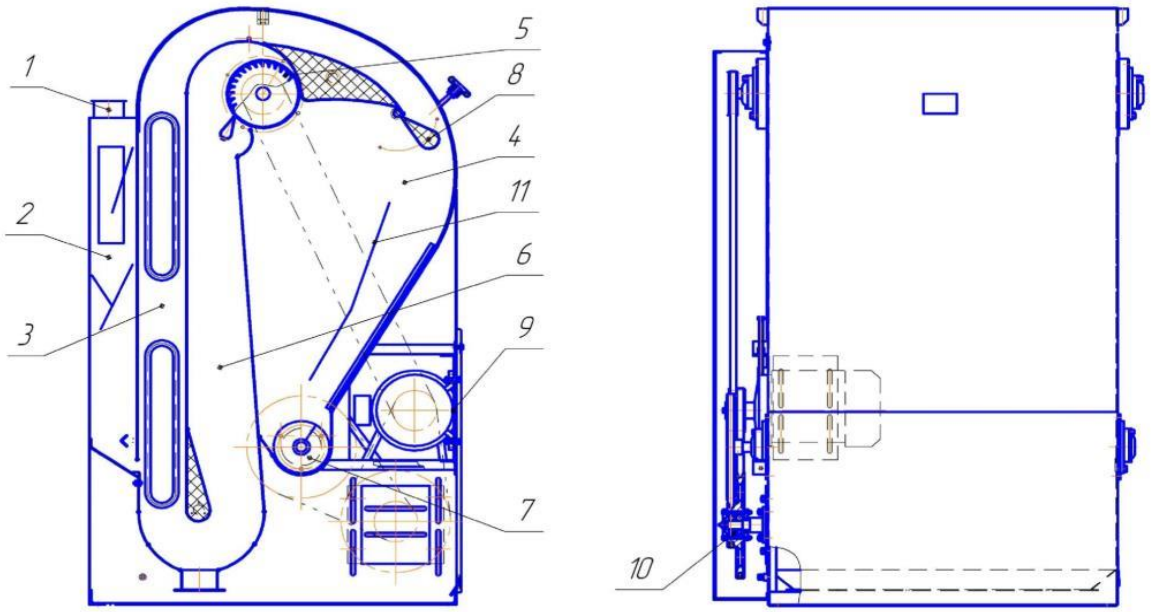

Рисунок 1 –Аспираторы с замкнутым циклом воздуха марки А1-БДЗ-6, А1-БДЗ-12
1 – приемный патрубок; 2 – питатель; 3 – пневмосепарирующий канал; 4 – осадочная камера; 5 – вентилятор; 6 – рециркуляционный канал; 7 – шнек; 8 – поворотный клапан; 9 – привод; 10 – контрпривод; 11 – направляющая пластина

Технологический процесс работы аспиратора.

Принцип работы аспиратора заключается в следующем:

Исходная смесь через приемный патрубок самотеком поступает в питатель, в котором равномерно распределяется по всей длине приемного фронта пневмосепарирующего канала. Затем по наклонным скатам продукт поступает в пневмосепарирующий канал, где продувается восходящим потоком воздуха.

ОАО «Мельинвест» 603002, Нижний Новгород, ул. Интернациональная 95
телефоны: (831) 2776611, 2776612. факс: (831) 2777663, 2777643.
e-mail: office@melinvest.ru **www.melinvest.ru**

А1-БДЗ-6

Аэродинамически легкие примеси захватываются воздухом и поступают в осадочную камеру. Очищенный продукт выводится из машины через патрубок.

Относы, осаждаясь в осадочной камере, выводятся из машины шнеком. Воздух, освобожденный от примесей, вновь засасывается ротором вентилятора и через рециркуляционный канал поступает в пневмосепарирующий канал. Таким образом, воздушный поток движется по замкнутому циклу.

Габаритные, установочные и присоединительные размеры аспиратора приведены на рисунке 2

Рисунок 2

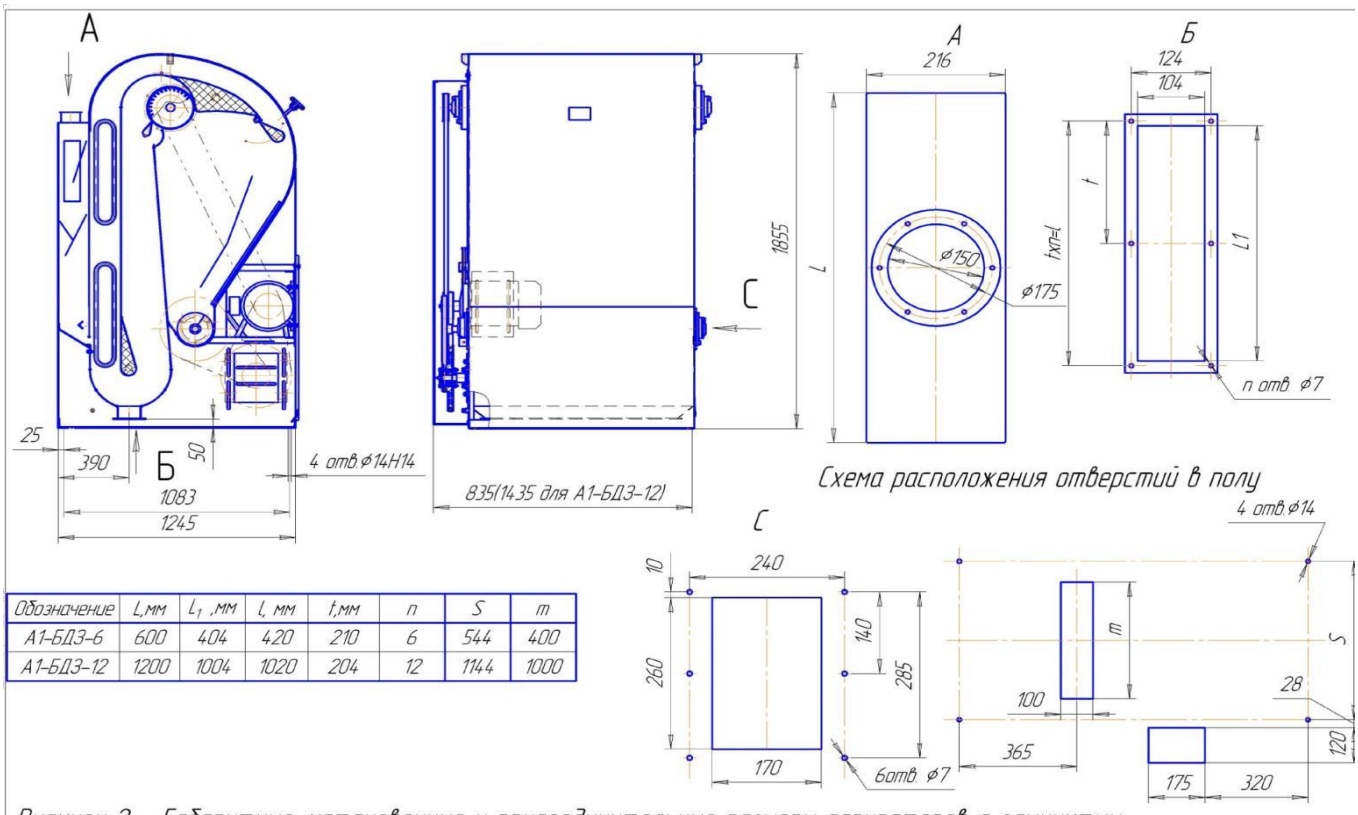

Обозначение	L,мм	L_1 ,мм	l, мм	t,мм	n	S	m
А1-БДЗ-6	600	404	420	210	6	544	400
А1-БДЗ-12	1200	1004	1020	204	12	1144	1000

Рисунок 2 – Габаритные, установочные и присоединительные размеры аспираторов с замкнутым циклом воздуха А1-БДЗ-6 и А1-БДЗ-12