ОАО «Мельинвест» 603002, Нижний Новгород, ул. Интернациональная 95
телефоны: (831) 2776611, 2776612. факс: (831) 2777663, 2777643.

e-mail: office@melinvest.ru **www.melinvest.ru**

Р1-БЗК-9

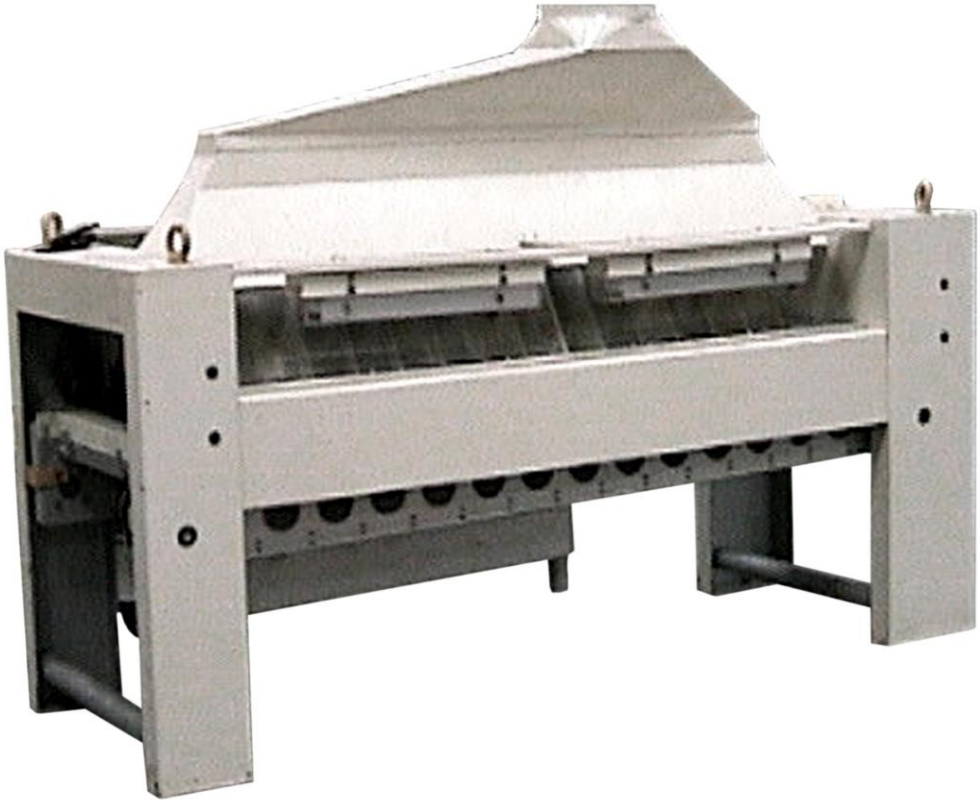

Концентратор Р1-БЗК-9 предназначен для классификации зерна пшеницы по плотности на предприятиях по хранению и переработке зерна.

Технические характеристики

№ п/ п	Наименование основных параметров и размеров	Норма
1.	Производительность техническая по пшенице со средней плотностью 750-780 кг/м^3 влажностью 1215 %, т/ч, не менее	6,5

ОАО «Мельинвест» 603002, Нижний Новгород, ул. Интернациональная 95
телефоны: (831) 2776611, 2776612. факс: (831) 2777663, 2777643.

e-mail: office@melinvest.ru **www.melinvest.ru**

2.	Номинальная мощность, кВт, не более электровибратора светильника	0,41 0,37 0,04
3.	Эффективность разделения зерна пшеницы по фракциям, % тяжелая смешанная	60-80 20-40
4.	Выделение отходов и щуплого зерна, %	0,2-3,0
5.	Расход воздуха на аспирацию, $м^3$/ч, не более	5400
6.	Аэродинамическое сопротивление машины, Па (мм.вод.ст.), не более без учета заслонки с учетом заслонки	600(60) 2400(240)
7.	Частота колебаний решетного корпуса, Гц	15,3–2,3
8.	Размах установившихся колебаний решетного корпуса, мм	2-6
9.	Количество решетных рамок, шт.	2
10.	Размеры решетных рамок (длина, ширина), мм, не более	1000x680
11.	Габаритные размеры, мм, не более: длина ширина высота	2800 960 2150
12.	Масса, кг, не более	670

Конструкция концентратора.

Конструкция концентратора приведена на рисунке 1.

Концентратор состоит из следующих основных узлов: станины 1, решетного корпуса 2, привода решетного корпуса (электромеханического вибратора)3, аспирационной камеры 4, переходника 5, патрубка 6 с клапаном для регулировки разрежения в аспирационной камере, приемного патрубка 7, светильника 8,

ОАО «Мельинвест» 603002, Нижний Новгород, ул. Интернациональная 95
телефоны: (831) 2776611, 2776612. факс: (831) 2777663, 2777643.

e-mail: office@melinvest.ru **www.melinvest.ru**

мановакуумметра 9, предназначенного для контроля разрежения в машине и двух решетных рамок 10 и 11.

Станина сборно-сварной конструкции предназначена для размещения на ней основных рабочих органов машины.

Решетный корпус подвешен на станине на 4-х подвесках и приводится в движение электромеханическим вибратором. Угол наклона подвесок решетного корпуса к вертикальной плоскости составляет 15°–30′. Решетный корпус состоит из двух боковин, соединенных между собой поперечными траверсами и распорками, а в нижней части – двумя сборниками. На боковинах решетного корпуса имеются направляющие для решетных рамок и отверстия для забора воздуха, закрытые сеткой.

Решетные рамки зажимаются в корпусе упором и двумя подпружиненными поворотными рукоятками.

Решетный корпус снабжен приемным устройствам, обеспечивающим равномерное распределение потока зерна по всей ширине решет и исключающим обратный подпор продукта. Приемное устройство соединяется с приемным патрубком 7, рукавом.

На передней траверсе решетного корпуса устанавливается электромеханический вибратор3. Угол наклона оси вибратора к вертикальной плоскости составляет 15°–30′. Для гашения боковых составляющих при работе, вибратор устанавливается на двух резинометаллических амортизаторах.

Аспирационная камера 4 по длине разделена на 14 секций. В верхней части каждой секции имеется клапан для регулировки аспирационного режима надрешетного пространства концентратора. Для наблюдения за режимом работы боковые стенки аспирационной камеры имеют быстросъемные смотровые окна – фортки.

Требуемое разряжение в концентраторе (600 Па) устанавливается регулировочным клапаном патрубка 6 при помощи рукоятки.

Решетные поверхности рамок для наблюдения за продуктом и наладки аспирационного режима освещаются при помощи светильника 8.

Решетная рамка 11 снабжена механизмом ручной регулировки щели для сходовой фракции. Регулировка щели осуществляется рукояткой.

ОАО «Мельинвест» 603002, Нижний Новгород, ул. Интернациональная 95
телефоны: (831) 2776611, 2776612. факс: (831) 2777663, 2777643.

e-mail: office@melinvest.ru **www.melinvest.ru**

Р1-БЗК-9

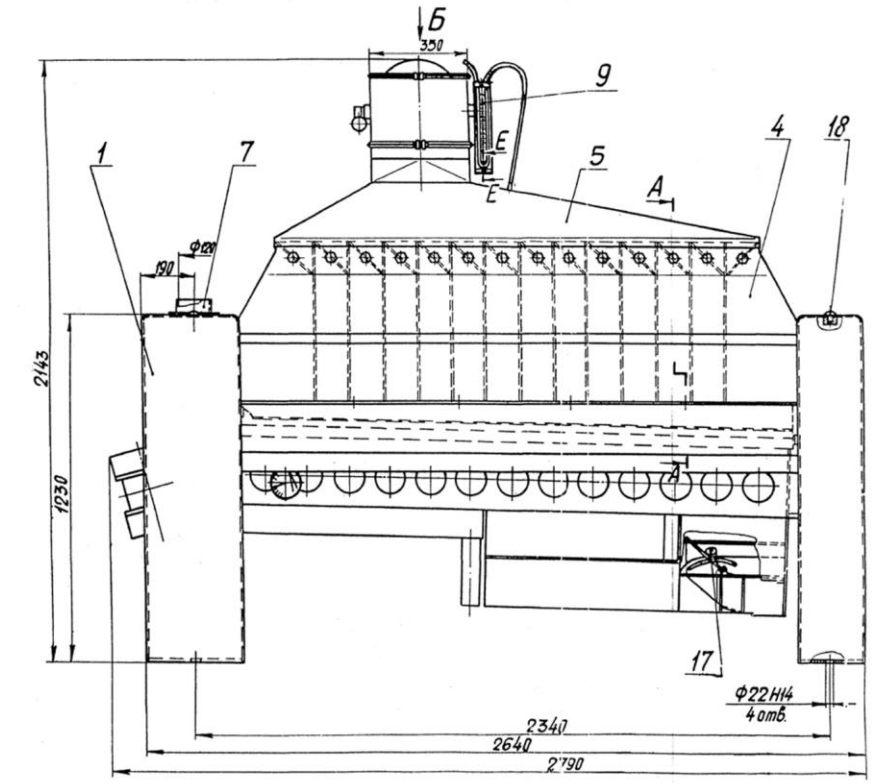

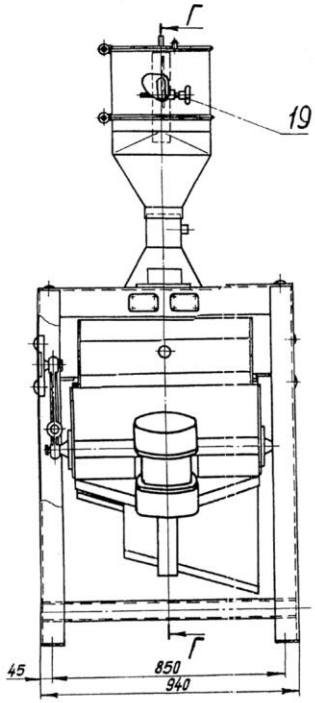

Вид Б

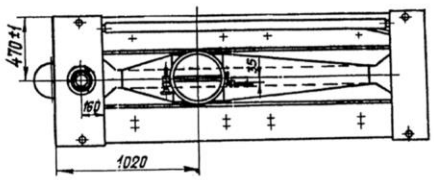

А-А

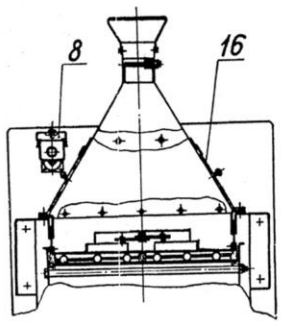

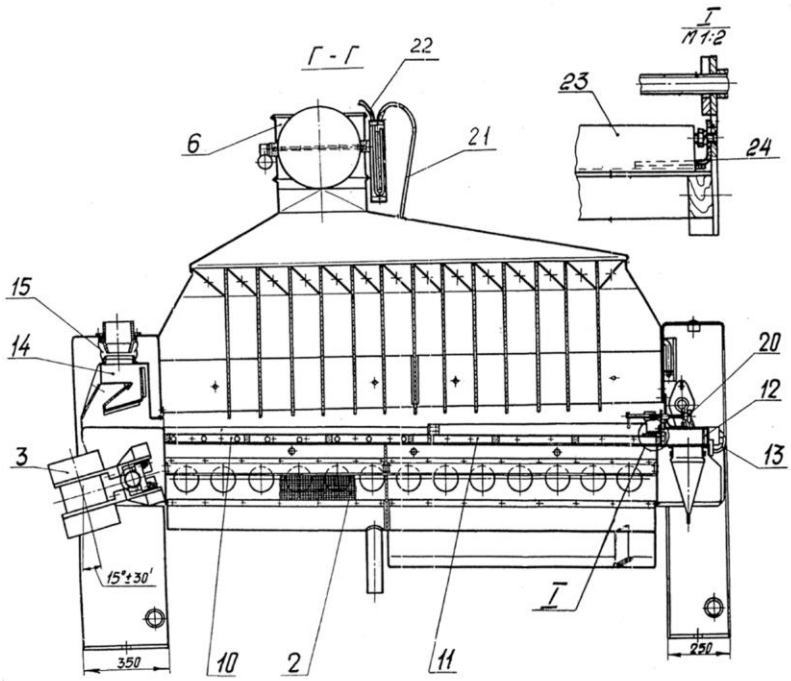

1-станина, 2-корпус решетный, 3-привод решетного корпуса, 4-камера аспирационная, 5-переходник, 6-патрубок, 7-патрубок приемный, 8-светильник, 9-мановакуумметр, 10,11-рамки решетные, 12-упор, 13-рукоятка, 14-устройство приемное, 15-рукав, 16-фортка, 17-клапан, 18-заглушка, 19-рукоятка, 20-рукоятка, 21-трубка, 22-трубка, 23-направляющая, 24-уголок.

мельинвест
полный СПЕКТР оборудования

ОАО «Мельинвест» 603002, Нижний Новгород, ул. Интернациональная 95
телефоны: (831) 2776611, 2776612. факс: (831) 2777663, 2777643.

e-mail: office@melinvest.ru **www.melinvest.ru**

Р1-БЗК-9

Технологический процесс работы концентратора.

Процесс работы концентратора осуществляется следующим образом.

Продукт поступает через приемный патрубок и приемное устройство решетного корпуса на первую решетную рамку равномерным по всей ширине решета слоем. Вследствие направленных колебаний решетного корпуса и аэрации решет, продукт при прохождении первой рамки (с диаметром отверстий в решете 2 мм) находится в псевдожиженном (кипящем) слое и самосортируется по толщине слоя в зависимости от плотности зерен: тяжелая фракция продукта концентрируется в нижней части слоя, а легкая – в верхней. При прохождении первой решетной рамки от продукта отделяется подсев в виде песка и битых зерен (проход решета).

При поступлении продукта на вторую решетную рамку (с диаметром отверстий в решете 9 мм) через решето проходит сначала тяжелая фракция зерна из нижней части кипящего слоя, а затем по мере прохождения продукта по решету - смешанная фракция, образующаяся за счет прохождения через решето вместе с тяжелой фракцией – легкого продукта из верхней части кипящего слоя.

Разделение тяжелой и смешанной фракции продукта, в соответствии с предъявляемыми к ним требованиями, производится при помощи клапана, расположенного в сборнике под второй решетной рамкой.

Сходом с решет идут легкие примеси и неполноценное легкое зерно (отходы).

Для эффективной работы концентратора необходимо обеспечение оптимального слоя продукта по всей просеивающей поверхности решетных рамок. Для обеспечения этого требования вторая решетного рамка снабжена механизмом ручной регулировки сужения сходовой щели, при помощи которого создается необходимый подпор продукта на сходе с решета.

Каждая фракция продукта из машины выводится по отдельному самотеку.

Аспирация.

Аспирационный режим концентратора должен быть отрегулирован таким образом, чтобы оптимальный слой продукта сохранялся по всей решетной поверхности рамок.

мельинвест
полный СПЕКТР оборудования

ОАО «Мельинвест» 603002, Нижний Новгород, ул. Интернациональная 95
телефоны: (831) 2776611, 2776612. факс: (831) 2777663, 2777643.

e-mail: office@melinvest.ru **www.melinvest.ru**

Р1-БЗК-9